

EP EQUIPMENT PRO

RPL20-PRO

TRANSPALETTE ÉLECTRIQUE À CONDUCTEUR PORTÉ 2,0T À BATTERIE LITHIUM-ION RENFORCÉ

2000 kg | 120 mm | Li-Ion



Parfait pour les entrepôts à fort débit, les centres logistiques et les installations de production, le RPL 20 PRO excelle dans le transport de palettes sur de longues distances et les opérations de quai de chargement. Sa plate-forme rembourrée pliable et ses garde-bras renforcés offrent confort et sécurité à l'opérateur lors de quarts prolongés, tandis que son design compact permet une manœuvrabilité facile dans les allées étroites. Qu'il soit utilisé pour le cross-docking, le chargement de remorque, ou le transfert rapide de palettes, il assure une manipulation fiable et efficace dans tous les environnements.

SPÉCIFICATION	RÉF	UNITÉ	VALEUR
Fabricant			EP
Désignation modèle			RPL20-PRO
Battery voltage/nominal capacity		V/Ah	24/280
Capacité de charge	Q	kg	2000
Distance du centre de charge	c	mm	600
Poids en ordre de marche		kg	750
Hauteur de levée	h_3	mm	120
Longueur totale	l_1	mm	1798
Largeur totale	b_1/b_2	mm	770
Longueur jusqu'à la face avant des fourches	l_2	mm	652
Dimensions des fourches	s/e/l	mm	55x170x1150
Rayon de braquage	Wa	mm	1645
Entrainement			Électrique
Type de conduite			Piéton
Distance du talon de fourche à l'axe d'essieu avant	x	mm	976
Empattement	y	mm	1418

Copyright 2026 EP Equipment. Tous droits réservés. | Fiche technique mise à jour le 2026-09-29

Caractéristiques

Haute stabilité

Le centre de gravité bas, les roues stabilisatrices redessinées, et la réduction automatique de la vitesse lors des virages garantissent une conduite stable et sûre tout en maintenant une productivité élevée.

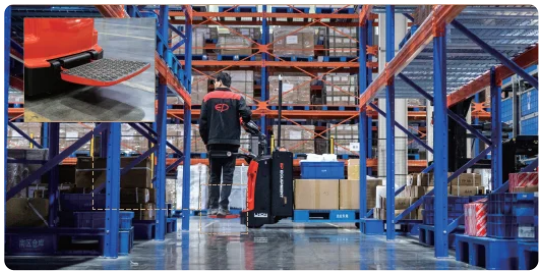

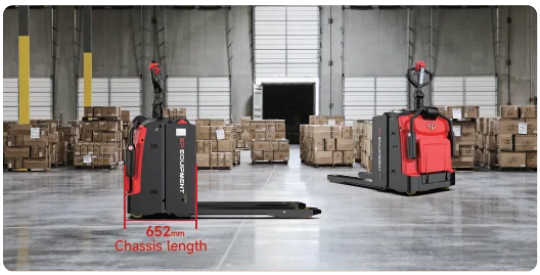

Conception de plateforme pliable optimisée

La nouvelle plateforme pliable rembourrée est conçue pour les déplacements sur de longues distances, réduisant la fatigue de l'opérateur et améliorant le confort. Son absorption des vibrations améliorée et sa capacité de charge renforcée assurent stabilité et confiance lors d'opérations exigeantes.

Châssis compact et robuste

Avec sa longueur de châssis de 652 mm (l2) inégalée dans l'industrie, le RPL 20 PRO offre une excellente manœuvrabilité dans les allées étroites, en particulier lorsqu'il est utilisé avec la plateforme pliée. Construit sur un cadre robuste, il offre une force fiable et des performances fluides sous de lourdes charges.

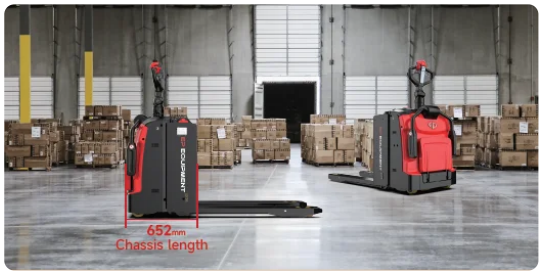



Performance puissante, autonomie prolongée, conduite silencieuse

Le moteur de traction de 3,0 kW permet un fonctionnement rapide et silencieux et une vitesse de déplacement allant jusqu'à 12,5 km/h, maintenant le bruit en dessous de 66 dB. La batterie Li-ion 24V 280Ah supporte des performances sur plusieurs postes, tandis que le port de charge externe permet une recharge rapide et pratique entre les postes.

Copyright 2026 EP Equipment. Tous droits réservés. | Fiche technique mise à jour le 2026-09-29

Affichage multifonction intelligent

Le nouvel affichage intelligent combine plusieurs fonctions en un seul appareil : . Affichage informatif : montre la vitesse, le niveau de la batterie, l'état de l'interrupteur, la date et l'heure. . Sélecteur de mode de conduite ESP : pour s'adapter aux besoins de chaque opérateur . Ajustement des paramètres : permet des réglages personnalisés. . Connectivité Bluetooth : se connecte à l'application Bluetooth d'EP pour un entretien facile. . ID opérateur optionnel : via lecteur de carte ou code PIN.



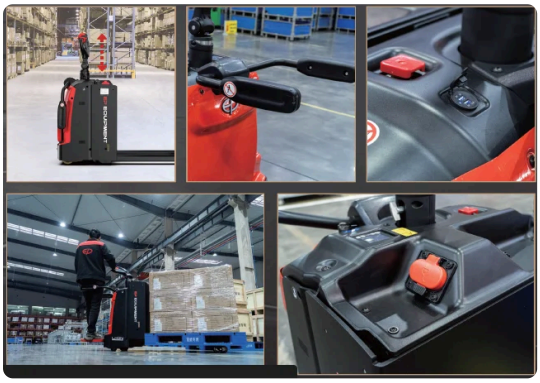

Conception ergonomique pour le confort et la sécurité

Coupe de courant automatique lors de la déconnexion du câble de charge pour une sécurité accrue

VDI Chart

	SPÉCIFICATION	RÉF	UNITÉ	VALEUR
1.1	Fabricant			EP
1.2	Désignation modèle			RPL20-PRO
1.3	Entrainement			Électrique
1.4	Type de conduite			Piéton
1.5	Capacité de charge	Q	kg	2000
1.6	Distance du centre de charge	c	mm	600
1.8	Distance du talon de fourche à l'axe d'essieu avant	x	mm	976
1.9	Empattement	y	mm	1418
2.1	Poids en ordre de marche		kg	750
2.2	Charge sur l'essieu en charge à l'avant/à l'arrière		kg	1130/1620
2.3	Charge sur l'essieu à vide à l'avant/à l'arrière		kg	600/150
3.1	Type de pneu			Polyuréthane
3.2	Dimensions des roues AV		mm	Φ230x75
3.3	Dimnesions des roues AR		mm	Φ85x70
3.4	Roues supplémentaires (roues pivotantes)		mm	Φ130x55
3.5	Roues, nombre à l'avant / à l'arrière (x=à entrainement)			1x+2/4

Copyright 2026 EP Equipment. Tous droits réservés. | Fiche technique mise à jour le 2026-09-29

	SPÉCIFICATION	RÉF	UNITÉ	VALEUR
3.6.1	Tread width_front	b10	mm	554
4.4	Hauteur de levée	h_3	mm	120
4.9	Hauteur du timon en position de marche min./max	h_{14}	mm	1130/1430
4.15	Hauteur des fourches baissées	h_{13}	mm	85
4.19	Longueur totale	l_1	mm	1798
4.20	Longueur jusqu'à la face avant des fourches	l_2	mm	652
4.21	Largeur totale	b_1/b_2	mm	770
4.22	Dimensions des fourches	s/e/l	mm	55x170x1150
4.25	Écartement extérieur des fourches	b_5	mm	540/685
4.32	Garde au sol, centre de l'empattement	m_2	mm	30
4.34.1	Largeur d'allée de travail (palette 1000 x1 200 transversale)	Ast	mm	2445
4.34.2	Largeur d'allée de travail (palette 800 x 1200 transversale)	Ast	mm	2300
4.35	Rayon de braquage	Wa	mm	1645
5.1	Vitesse de translation en charge/à vide		km/h	9.5/12.5
5.2	Vitesse de levée en charge/à vide		m/s	0.050/0.054
5.3	Vitesse de descente en charge/à vide		m/s	0.067/0.054
5.8	Pente maximale en charge/à vide		%	8/20
5.10	Frein de service			Électrique/hydraulique
6.1	Moteur de traction puissance S2 60 min		kW	3
6.2	Moteur de levée puissance S3 15%		kW	2.2
6.4	Battery voltage/nominal capacity		V/Ah	24/280
6.4.2	Tension de batterie/capacité nominale		Ah	24/280AH
6.4.3	Type de batterie			Li-Ion
6.5	Poids de la batterie		kg	76
6.6	Consommation d'énergie selon la norme DIN EN 16796		kWh/h	0.317 [1)]
6.7	Rendement du chiffre d'affaires selon la norme VDI 2198		t/h	136
6.8	Efficacité de manutention selon VDI 2198		t/kWh	163.66
8.1	Type de commande de conduite			AC
10.5	Type direction			Électronique
10.7	Niveau de pression acoustique à l'oreille du conducteur		dB(A)	66

Copyright 2026 EP Equipment. Tous droits réservés. | Fiche technique mise à jour le 2026-09-29

Les spécifications et les conceptions sont susceptibles d'être modifiées sans préavis dans le cadre de l'amélioration continue des produits. Les images et les données techniques présentées peuvent inclure des équipements en option et sont fournies à titre indicatif uniquement. Toutes les dimensions sont soumises aux tolérances de fabrication standard.

VDI Drawing

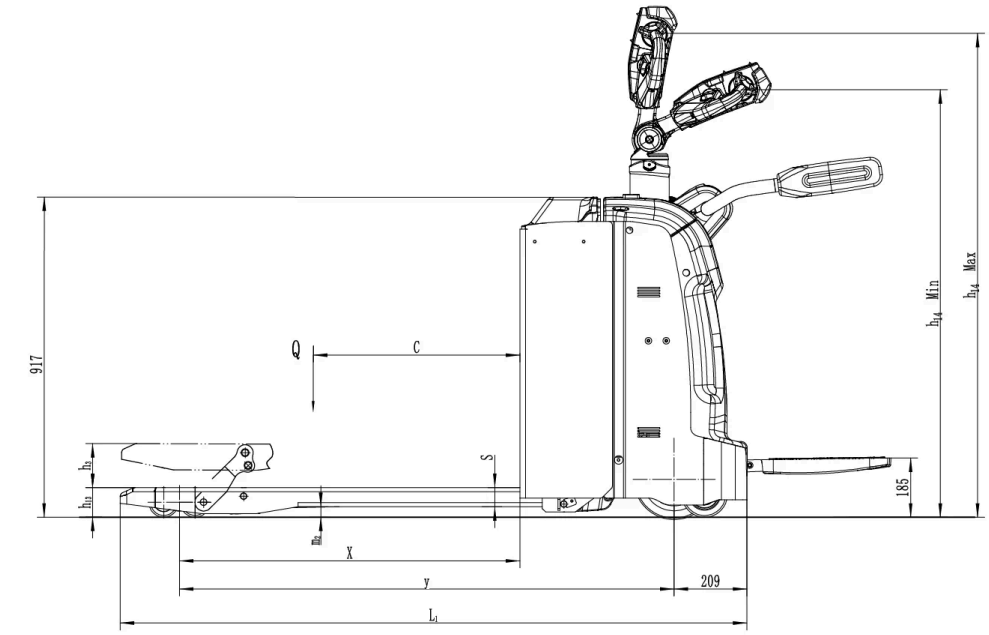

Copyright 2026 EP Equipment. Tous droits réservés. | Fiche technique mise à jour le 2026-09-29

Options

ARTICLE	OPTIONS (articles optionnels marqués en jaune)
Dimension de la fourche	540*1150 | 540*850 | 540*1000 | 540*1220 | 540*1300 | 540*1450 | 540*1600 | 540*1800 | 540*2000 | 540*2200 | 540*2400 | 685*850 | 685*1000 | 685*1150 | 685*1220 | 685*1300 | 685*1450 | 685*1600 | 685*1800 | 685*2000 | 685*2200 | 685*2400
Hauteur abaissée des fourches	85
Option largeur du tablier porte-fourches	750
Hauteur du dossier	non | 1220mm（48in) | 1520mm（60in）
Type de galets porteurs	Double | Simple
Matière des galets porteurs	PU
Matière de la roue motrice	PU(Haute Performance) | Trace PU | Caoutchouc
Capacité de la batterie	280Ah (Li-ion) | 205Ah (Li-ion)
Chargeur	Chargeur externe 24V-100A
Indicateur de décharge batterie (BDI)	Avec compteur horaire (Bluetooth)
Roulettes pivotantes	Oui et non personnalisé
Télématique	Non | Oui et non personnalisé
Dispositif d'identification de l'opérateur	PIN-Code | Card reader
Hauteur du dosseret de charge	1220 mm (48in) | 1520 mm (60in)
Lecteur de carte (badge)	Non | Oui et non personnalisé
Longueur des fourches	1150/1220 | 850/100/1300/1450/1600/1800/2000/2200/2400
Largeur des fourches	540/685
Code PIN	Non | Oui et non personnalisé

Copyright 2026 EP Equipment. Tous droits réservés. | Fiche technique mise à jour le 2026-09-29