

EP EQUIPMENT PRO

EFL80-6-HV-PRO

CHARIOT ÉLÉVATEUR ÉLECTRIQUE À CONTREPOIDS HAUTE CAPACITÉ 8,0 T

8000 kg | 7000 mm | 309 V Li-Ion



Charges diverses, nous avons ce qu'il vous faut.
L'EFL80/100-HV PRO est conçu pour les applications lourdes les plus exigeantes dans des secteurs tels que l'exploitation minière, les carrières et l'industrie de la pierre, la fabrication d'équipements lourds, etc. Les roues avant jumelées offrent une répartition de charge et une stabilité supérieures lors de la manutention de charges exceptionnellement lourdes.

SPÉCIFICATION	RÉF	UNITÉ	VALEUR
Fabricant			EP
Désignation modèle			EFL80-6-HV-PRO
Tension de la batterie		V	309
Battery voltage/nominal capacity		V/Ah	309V/314Ah
Capacité de charge	Q	kg	8000
Distance du centre de charge	c	mm	600
Poids en ordre de marche		kg	12325
Hauteur du mât replié	h_1	mm	2850
Hauteur de levée	h_3	mm	3000
Hauteur du mât déployé	h_4	mm	4310
Longueur totale	l_1	mm	5475
Largeur totale	b_1/b_2	mm	2200
Longueur jusqu'à la face avant des fourches	l_2	mm	3955
Dimensions des fourches	s/e/l	mm	75×160×1520
Rayon de braquage	Wa	mm	3605
Entrainement			Électrique

Copyright 2026 EP Equipment. Tous droits réservés. | Fiche technique mise à jour le 2026-10-20

Caractéristiques

Hautes performances : vitesse élevée et excellente aptitude en pente

Les batteries Li-ion haute tension permettent de fournir davantage de puissance aux moteurs, améliorant l'accélération et les vitesses de déplacement des chariots de grande capacité. Les PMSM complètent cela par des temps de réponse rapides, atteignant rapidement les vitesses et couples requis. Cette combinaison de PMSM et de haute tension peut fournir une puissance de sortie stable et élevée, ce qui confère aux chariots de grande capacité d'excellentes capacités de franchissement de pente, garantissant que le chariot élévateur peut s'adapter facilement à diverses applications.



Le modèle haute tension offre une amélioration des performances de 1,5 à 2 fois par rapport au modèle basse tension. En prenant le modèle 10 tonnes comme exemple :
Amélioration de 100 % de la vitesse de déplacement des modèles haute tension en conditions en charge et à vide.
Le modèle haute tension affiche une vitesse de levée supérieure de 45 %.
Amélioration de 100 % de l'aptitude en pente à vide et de 45 % en charge pour les modèles haute tension.

Copyright 2026 EP Equipment. Tous droits réservés. | Fiche technique mise à jour le 2026-10-20

Efficacité énergétique : autonomie prolongée et recharge rapide



Les batteries Li-ion haute tension présentent une densité énergétique élevée et peuvent stocker davantage d'énergie électrique dans un volume compact. Il convient de noter que ces batteries Li-ion haute tension offrent une durée de vie impressionnante allant jusqu'à 4000 cycles, garantissant une durabilité à long terme et minimisant le besoin de remplacement des batteries.

Les PMSM intègrent une technologie de commande avancée afin d'optimiser le rendement du moteur. Contrairement aux moteurs AC traditionnels, les PMSM présentent un rendement de conversion énergétique supérieur et réduisent le gaspillage d'énergie.

Équipés de capacités de charge rapide, les modèles haute tension sont compatibles avec des stations de recharge de qualité automobile et prennent en charge un taux de charge de 1C. Cela minimise les temps d'arrêt et maximise la productivité, ce qui les rend idéaux pour les opérations à plusieurs postes.

Sécurité assurée : protection de la batterie et du moteur, surveillance et amortissement du mât

Le module de commande central VCU (Unité de commande du véhicule) renforce la sécurité des chariots élévateurs à haute tension. Le VCU assure un contrôle précis et une surveillance en temps réel des paramètres critiques afin de garantir que le chariot fonctionne dans des limites de sécurité.



Il intègre également un contrôle de la vitesse en virage, qui ajuste la vitesse du chariot élévateur en fonction de l'angle de braquage, garantissant la stabilité dans les virages. Une alarme de survitesse alerte l'opérateur si le chariot élévateur dépasse la limite de vitesse sécurisée.*

Le mât du chariot élévateur de grande capacité est équipé d'un système d'amortissement hydraulique qui assure un levage et un abaissement en douceur des charges. La largeur du mât et la liaison entre le mât et le châssis ont été augmentées, offrant un champ de vision plus large et une meilleure stabilité en hauteur, ce qui permet aux opérateurs de manipuler les charges avec davantage de confiance et de précision.

Copyright 2026 EP Equipment. Tous droits réservés. | Fiche technique mise à jour le 2026-10-20

Stratégie intelligente et fiable de gestion thermique

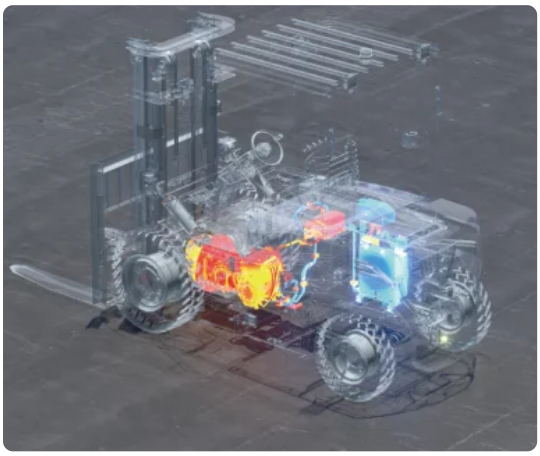

Les chariots de grande capacité utilisent trois systèmes de refroidissement distincts afin de garantir des performances et une fiabilité optimales. Plus précisément, deux systèmes de refroidissement par eau sont utilisés pour le moteur et la batterie, tandis qu'un système de refroidissement par huile est dédié au circuit hydraulique. L'unité de refroidissement par eau 2-en-1 améliorée simplifie l'agencement des conduites, améliorant l'efficacité du système et réduisant les points de fuite potentiels tout en maintenant d'excellentes performances de refroidissement.

Les systèmes de refroidissement par eau offrent des performances de refroidissement supérieures, empêchant le chariot de surchauffer, même dans les conditions les plus exigeantes ou pendant les fortes chaleurs estivales.

De plus, les systèmes de refroidissement par eau fonctionnent généralement avec moins de bruit que les systèmes de refroidissement par air reposant sur des ventilateurs à grande vitesse.

Le système de refroidissement par huile, quant à lui, est utilisé pour le circuit hydraulique. Ce système garantit que les composants hydrauliques restent dans des plages de température optimales, préservant ainsi leur efficacité et empêchant la surchauffe.

Faible entretien : durée de vie de la batterie prolongée et composants fiables

Un fonctionnement à une tension plus élevée permet de concevoir la batterie avec moins de cellules individuelles. La conception intégrée du pack batterie simplifie davantage la structure, améliorant la fiabilité tout en réduisant la complexité de maintenance et les points de défaillance potentiels.

La conception intégrée du moteur hydraulique simplifie davantage le système, améliorant la fiabilité tout en réduisant la maintenance. Les composants clés, notamment le moteur, le contrôleur et la batterie développée en interne, sont tous classés IP67 et équipés d'un refroidissement par eau, garantissant des performances stables dans des conditions exigeantes.



Copyright 2026 EP Equipment. Tous droits réservés. | Fiche technique mise à jour le 2026-10-20



Durabilité : zéro émission pour un environnement plus propre

En tant que chariots entièrement électriques alimentés par des batteries lithium-ion, ces chariots élévateurs ne produisent aucune émission pendant leur fonctionnement, éliminant l'exposition à des fumées toxiques telles que le monoxyde de carbone et les oxydes d'azote. Contrairement aux batteries au plomb-acide, qui peuvent fuir de l'acide corrosif, les batteries lithium-ion ne présentent aucun risque de déversement dangereux. Les chariots lithium-ion de grande capacité contribuent à un environnement de travail intérieur plus propre et plus sûr, sans compromettre les capacités de manutention.

Forte adaptabilité aux conditions météorologiques extérieures difficiles

Bénéficiez d'une productivité ininterrompue sous la pluie, dans les flaques et en conditions humides grâce à l'indice de protection global IPX4. De plus, les composants à haute tension bénéficient d'un indice de protection exceptionnel IP67. Conçus pour résister à des températures extrêmes, les chariots de grande capacité disposent d'une plage de température ambiante de -20℃~40℃, leur permettant de fonctionner quel que soit le climat.



Le chauffage de la batterie pendant la charge est une fonction standard des modèles de grande capacité. Il s'active lorsque la température ambiante est inférieure à zéro afin de toujours offrir une plage de température optimale pour une charge efficace et sûre, même par temps froid.

VDI Chart

	SPÉCIFICATION	RÉF	UNITÉ	VALEUR
1.1	Fabricant			EP
1.2	Désignation modèle			EFL80-6-HV-PRO
1.3	Entrainement			Électrique
1.4	Type de conduite			Assis
1.5	Capacité de charge	Q	kg	8000
1.6	Distance du centre de charge	c	mm	600
1.8	Distance du talon de fourche à l'axe d'essieu avant	x	mm	708
1.9	Empattement	y	mm	2500

Copyright 2026 EP Equipment. Tous droits réservés. | Fiche technique mise à jour le 2026-10-20

	SPÉCIFICATION	RÉF	UNITÉ	VALEUR
2.1	Poids en ordre de marche		kg	12325
2.2	Charge sur l'essieu en charge à l'avant/à l'arrière		kg	18290/2035
2.3	Charge sur l'essieu à vide à l'avant/à l'arrière		kg	6105/6220
3.1	Type de pneu			Pneumatique
3.2	Dimensions des roues AV		mm	9.00-20-14PR
3.3	Dimnesions des roues AR		mm	9.00-20-14PR
3.5	Roues, nombre à l'avant / à l'arrière (x=à entrainement)			4x/2
3.6	Voie avant	b_{10}	mm	1600
3.7	Voie arrière	b_{11}	mm	1700
4.1	Inclinaison du mât avant/arrière	α/β	°	6/12
4.2	Hauteur du mât replié	h_1	mm	2850
4.3	Levée libre	h_2	mm	195
4.4	Hauteur de levée	h_3	mm	3000
4.5	Hauteur du mât déployé	h_4	mm	4310
4.7	Hauteur du toit de protection (cabine)	h6	mm	2560
4.8	Hauteur siège-cariste	h7	mm	1550
4.12	Hauteur de l'attelage	h10	mm	630
4.19	Longueur totale	l_1	mm	5475
4.20	Longueur jusqu'à la face avant des fourches	l_2	mm	3955
4.21	Largeur totale	b_1/b_2	mm	2200
4.22	Dimensions des fourches	s/e/l	mm	75×160×1520
4.23	Tablier porte fourches ISO 2328 (classe/forme A, B)			-
4.24	Largeur du tablier porte-fourches	b_3	mm	2130
4.31	Garde au sol, en charge, sous le mât	m_1	mm	250
4.32	Garde au sol, centre de l'empattement	m_2	mm	295
4.34.1	Largeur d'allée de travail (palette 1000 x1 200 transversale)	Ast	mm	6033
4.34.2	Largeur d'allée de travail (palette 800 x 1200 transversale)	Ast	mm	6033
4.35	Rayon de braquage	Wa	mm	3605
5.1	Vitesse de translation en charge/à vide		km/h	29/30
5.2	Vitesse de levée en charge/à vide		m/s	0.42/0.47
5.3	Vitesse de descente en charge/à vide		m/s	0.46/0.40
5.5	Capacité traction, en charge/à vide			/

Copyright 2026 EP Equipment. Tous droits réservés. | Fiche technique mise à jour le 2026-10-20

	SPÉCIFICATION	RÉF	UNITÉ	VALEUR
5.6	Capacité de traction maxi en charge/à vide		N	/
5.8	Pente maximale en charge/à vide		%	22/28
5.10	Frein de service			Mécanique/hydraulique
5.11	Frein de stationnement			Mécanique
6.1	Moteur de traction puissance S2 60 min		kW	60
6.2	Moteur de levée puissance S3 15%		kW	78.5
6.4	Battery voltage/nominal capacity		V/Ah	309V/314Ah
6.4.1	Tension de la batterie		V	309
6.4.3	Type de batterie			Li-Ion
6.5	Poids de la batterie		kg	850
6.6	Consommation d'énergie selon la norme DIN EN 16796		kWh/h	/ [1)]
6.7	Rendement du chiffre d'affaires selon la norme VDI 2198		t/h	/
6.8	Efficacité de manutention selon VDI 2198		t/kWh	/
8.1	Type de commande de conduite			PMSM
10.2	Volume d'huile pour les équipements auxiliaires		ℓ/min	/
10.5	Type direction			Hydraulique
10.7	Niveau de pression acoustique à l'oreille du conducteur		dB(A)	/
15.1	Courant de sortie du chargeur		A	/

Les spécifications et les conceptions sont susceptibles d'être modifiées sans préavis dans le cadre de l'amélioration continue des produits. Les images et les données techniques présentées peuvent inclure des équipements en option et sont fournies à titre indicatif uniquement. Toutes les dimensions sont soumises aux tolérances de fabrication standard.

Copyright 2026 EP Equipment. Tous droits réservés. | Fiche technique mise à jour le 2026-10-20

VDI Drawing

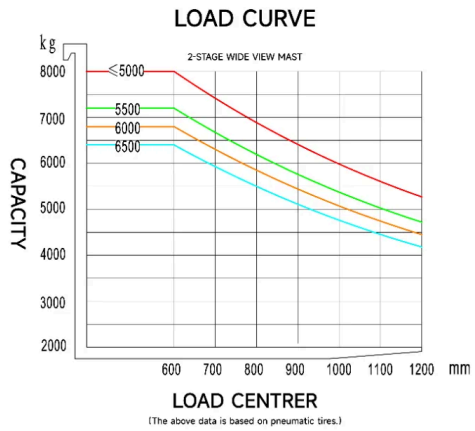

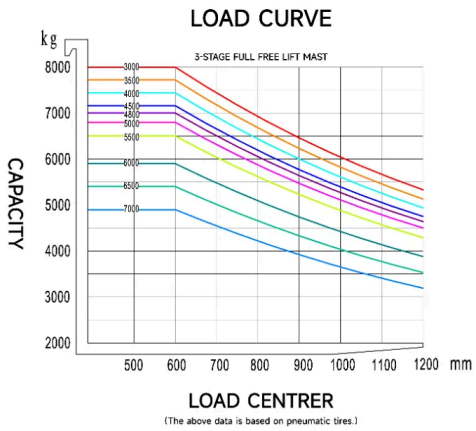

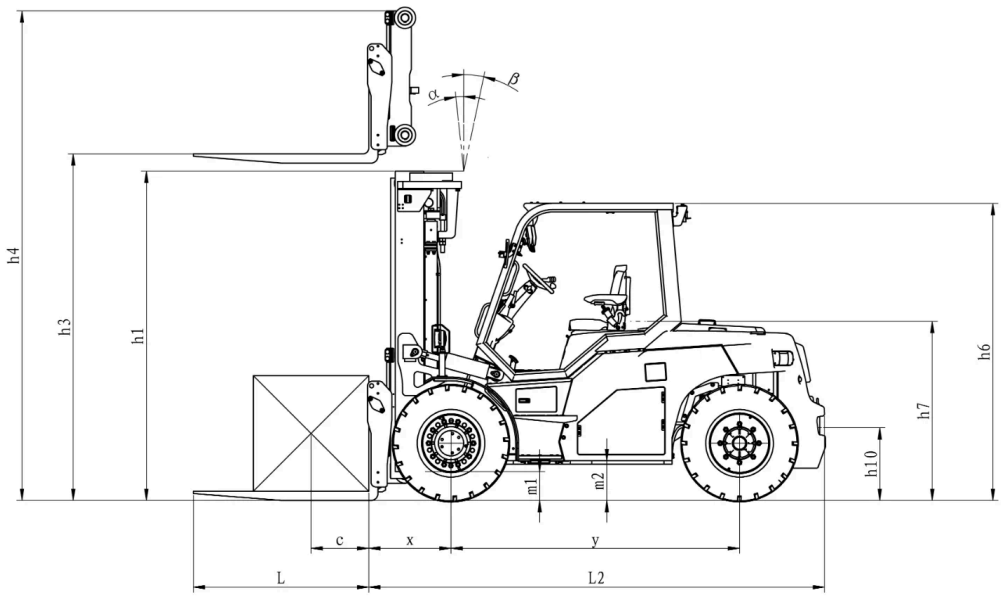

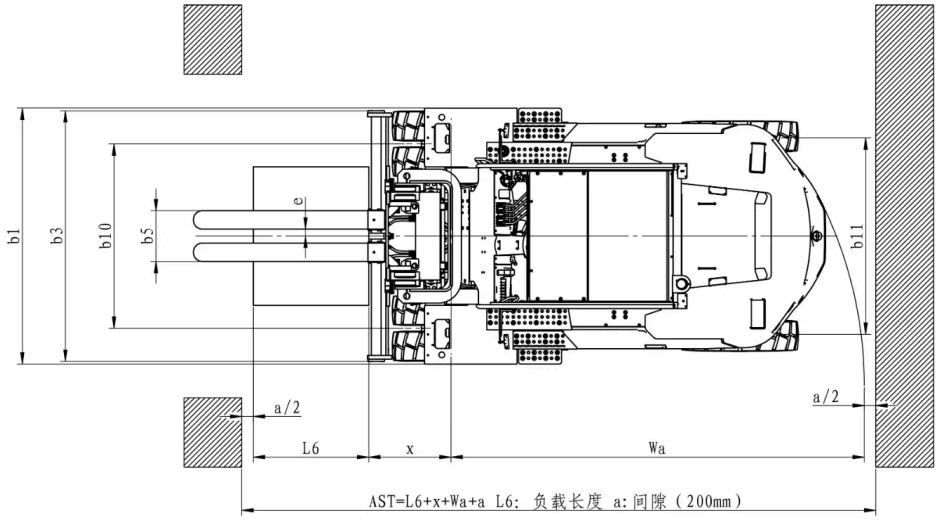

Copyright 2026 EP Equipment. Tous droits réservés. | Fiche technique mise à jour le 2026-10-20

Options de Mât

TYPE DE MÂT	HAUTEUR DE LEVÉE (H3, MM)	HAUTEUR MÂT REPLIÉ (H1, MM)	HAUTEUR MÂT DÉPLOYÉ, SANS DOSSERET (H4, MM)	HAUTEUR MÂT DÉPLOYÉ, AVEC DOSSERET (H4, MM)	HAUTEUR DE LEVÉE LIBRE, SANS DOSSERET (H2, MM)	HAUTEUR DE LEVÉE LIBRE, AVEC DOSSERET (H2, MM)	INCLINAISON AVANT (A, DEGRÉS)	INCLINAISON ARRIÈRE (B, MM)	DISTANCE DE CHARGE (X, KG)
Mât standard 2 étages	3000	2850	4310	—	195	—	6	12	600
Mât standard 2 étages	3300	3000	4610	—	195	—	6	12	600
Mât standard 2 étages	3500	3100	4810	—	195	—	6	12	600
Mât standard 2 étages	4000	3350	5310	—	195	—	6	12	600
Mât standard 2 étages	4500	3650	5820	—	195	—	6	6	600
Mât standard 2 étages	5000	3900	6320	—	195	—	6	6	600
Mât standard 2 étages	5500	4200	6870	—	195	—	3	6	600
Mât standard 2 étages	6000	4450	7370	—	195	—	3	6	600
Mât standard 2 étages	6500	4750	7920	—	195	—	3	6	600
Mât à levée libre 2 étages	2300	2500	3747	—	951	—	6	12	600
Mât à levée libre 2 étages	2500	2600	3947	—	1051	—	6	12	600
Mât à levée libre 2 étages	2700	2700	4147	—	1151	—	6	12	600
Mât à levée libre 2 étages	3000	2850	4447	—	1301	—	6	12	600
Mât à levée libre 2 étages	3300	3000	4747	—	1451	—	6	12	600
Mât à levée libre 2 étages	3500	3100	4947	—	1551	—	6	12	600
Mât à levée libre 2 étages	4000	3350	5447	—	1801	—	6	12	600
Mât à levée libre 2 étages	4500	3650	5947	—	2151	—	6	6	600

Copyright 2026 EP Equipment. Tous droits réservés. | Fiche technique mise à jour le 2026-10-20

TYPE DE MÂT	HAUTEUR DE LEVÉE (H3, MM)	HAUTEUR MÂT REPLIÉ (H1, MM)	HAUTEUR MÂT DÉPLOYÉ, SANS DOSSERET (H4, MM)	HAUTEUR MÂT DÉPLOYÉ, AVEC DOSSERET (H4, MM)	HAUTEUR DE LEVÉE LIBRE, SANS DOSSERET (H2, MM)	HAUTEUR DE LEVÉE LIBRE, AVEC DOSSERET (H2, MM)	INCLINAISON AVANT (A, DEGRÉS)	INCLINAISON ARRIÈRE (B, MM)	DISTANCE DE CHARGE (X, KG)
Mât à levée libre 3 étages	4500	2950	5950	—	1535	—	6	6	600
Mât à levée libre 3 étages	4800	3050	6250	—	1635	—	6	6	600
Mât à levée libre 3 étages	5000	3117	6451	—	1702	—	6	6	600
Mât à levée libre 3 étages	5500	3283	6949	—	1868	—	3	6	600
Mât à levée libre 3 étages	6000	3450	7450	—	2035	—	3	6	600
Mât à levée libre 3 étages	6500	3617	7951	—	2202	—	3	6	600
Mât à levée libre 3 étages	7000	3783	8449	—	2368	—	3	6	600

Options

ARTICLE	OPTIONS (articles optionnels marqués en jaune)
Dimension de la fourche	160*75*1520 | Peut être personnalisé
Option largeur du tablier porte-fourches	2130mm | Oui et peut être personnalisé
Hauteur du dossier	Non | Oui et peut être personnalisé
Matière des roues avant	Pneumatique | Bandage plein standard | Bandage plein non marquant
Matière des roues arrière	Pneumatique | Bandage plein standard | Bandage plein non marquant
Capacité de la batterie	309V314AH | 309V228AH | 309V280AH
Chargeur	309V-65A | 309V-100A | 309V-130A | 309V-200A | 309V-260A
Type de siège	KL01 avec accoudoir | GRAMMER-MSG65
Équipements auxiliaires	positionneur de fourches avec fourches à axe | Déplacement latéral et positionneur de fourches – fourches à galets | Déplacement latéral et positionneur de fourches – fourches à crochet (fourches à crochet composé)
Goupille d'attelage	Oui et non personnalisé
Lampe d'avertissement	LED | gyrophare | gyrophare avec avertisseur sonore
Projecteur bleu	Non | Arrière | Avant et arrière

Copyright 2026 EP Equipment. Tous droits réservés. | Fiche technique mise à jour le 2026-10-20

ARTICLE	OPTIONS (articles optionnels marqués en jaune)
Lampe d'avertissement de zone	Non | Des deux côtés | Des deux côtés et à l'arrière | Arrière
Avertisseur sonore (buzzer)	Avertisseur sonore | Anglais
Caméra	radar de recul/caméra de recul/radar de recul et caméra
Système OPS (présence opérateur)	Oui et non personnalisé
Interface USB	USB TYPE A/C
Télématique	Oui et non personnalisé
Cabine	Non | Cabine partielle de base① | Cabine partielle améliorée② | Cabine complète③ | Cabine complète améliorée④
Toit de protection	standard
Limitation de vitesse en virage	Non | Oui et non personnalisable
Système de chauffage pendant la charge de la batterie lithium	Oui et non personnalisable
Dispositif d'identification de l'opérateur	Non | Lecteur de cartes
Limitation électronique du levage	Non | Oui et non personnalisable
Commande hydraulique	Commande du bout des doigts | Levier mécanique
Accoudoir arrière avec klaxon	Oui et non personnalisable
Alarme de survitesse réglable	Non | Oui, sans personnalisation
Mast working light	Non | LED*2
Fog light	Non | Oui, sans personnalisation
Cigarette lighter socket	Non | Oui, sans personnalisation
Reversing radar	Non | radar de recul | caméra de recul | radar de recul + caméra de recul
Travel deceleration function after mast lifting	Non | Oui et non personnalisée
Options	Doigts | Prise allume-cigare 12V5A
Levier mécanique	Oui
Amortissement de levée et de descente du mât	Oui
Pack éclairage	Lumière de travail avant à LED, feu clignotant, lumière de marquage, lumière de travail arrière à LED, lumière d'avertissement clignotante | Lumières de travail à LED sur le mât | Lumière d'avertissement tournante / buzzer d'avertissement tournant | Lampe bleue arrière/avant | Projecteur avant | Lampe d'avertissement de zone personnalisée
Poignée arrière avec klaxon	Oui
Type de pneus	Pneumatique | Pneus pleins / pneus non marquants

Copyright 2026 EP Equipment. Tous droits réservés. | Fiche technique mise à jour le 2026-10-20